PROJEKT POMPOWNI DLA STUDNI NR-2

1:20

PRZEKRÓJ B-B
1:20

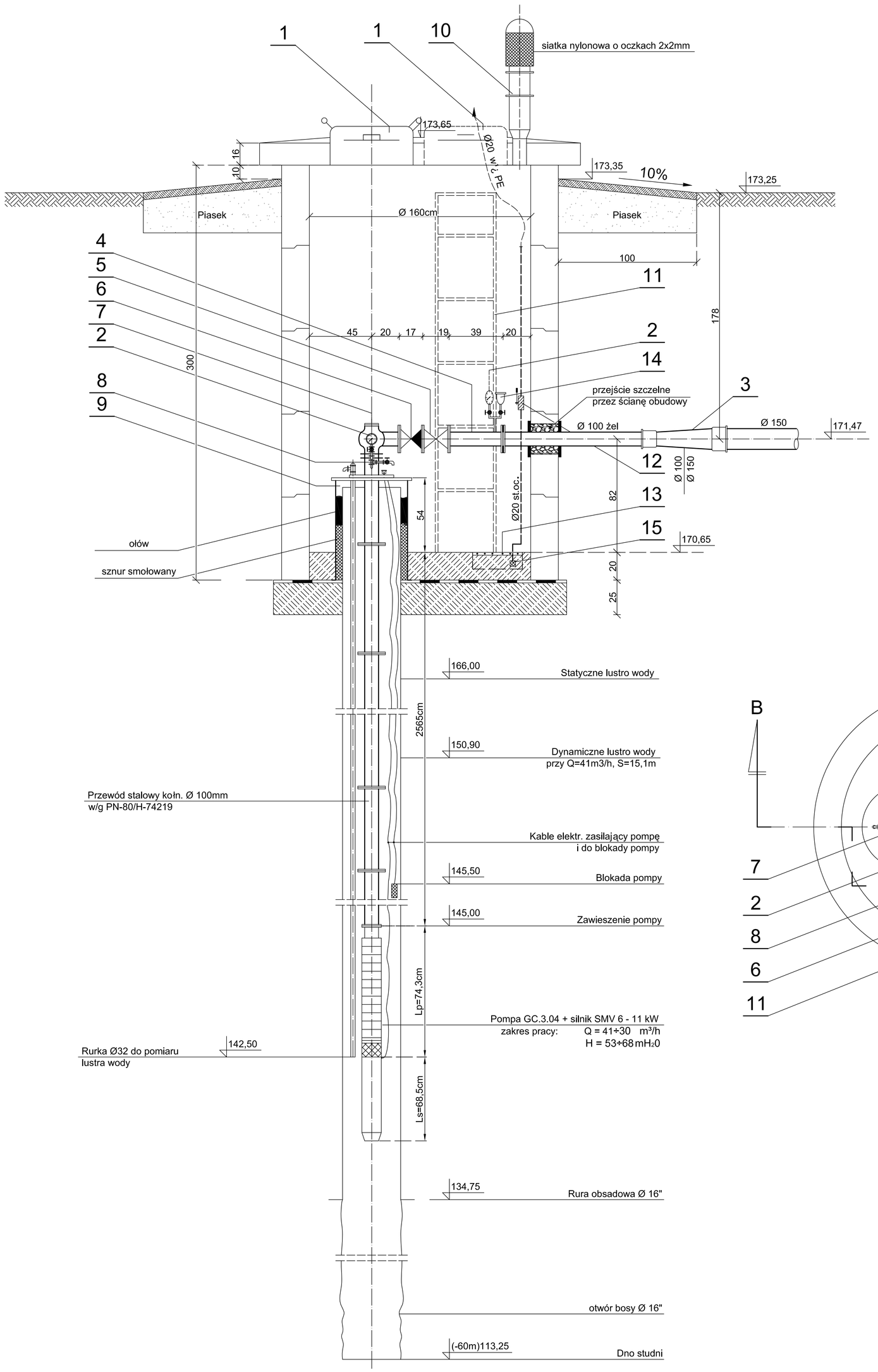

PRZEKRÓJ A-A
1:20

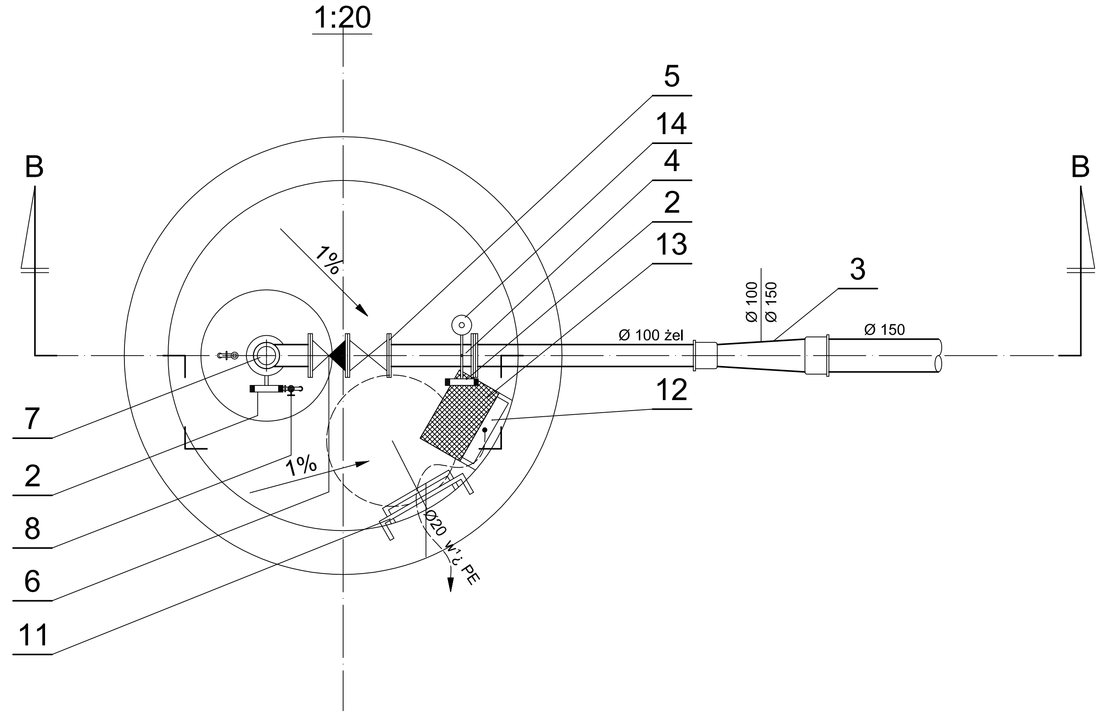

SPECYFIKACJA URZĄDZEŃ

NR	NAZWA	Szt.	PRODUCENT/KATALOG/NORMA
1	Właz, typ wodociągowy Ø 600mm	1	"Prodwodrol"; Sulechów, ul. Żwirki i Wigury 2
2	Manometr tarczowy Ø160 w zakresie 0 ÷ 6 bar z rurką Bourdona i kurkiem manometrycznym	1	Kujawska F-ka Manometrów; Włocławek
3	Zwężka dwukielichowa MMR Ø100/150mm żel.	1	PN-84/H-74101-14
4	Króciec stalowy Ø100mm, L=39cm	1	Wyrób warsztatowy
5	Zasuwa klinowa płaska kołn. Ø100 z miękkim uszczelnieniem Pn-1 MPa	1	"Inter-Befa"; 43-300 Bielsko Biała, ul. Partyzanótw 26/28; "Akwa";62-200 Gniezno, ul. Słoneczna 36
6	Zawór zwrotny grzybk. kołn. Ø100, Pn-1,6 MPa, typ 402	1	"Danfoss" Sp. z o.o.; 05-825 Grodzisk Mazowiecki, ul. Chrzanowska 5
7	Wodomierz studzienny typu MK, Ø100, Pn- 6 bar	1	"Powogaz" s.a.; 60-542 Poznań, ul.Janickiego 23
8	Zawór czerpalny mosiężny Ø15, Pn- 6 bar	1	handel detaliczny
9	Głowica otworu studziennego	1	w/g rysunku szczegółowego
10	Rura wywiewna Ø75/150 typ "W" w/g PN/H-74002	1	Koneckie Zakłady Odlewnicze; 26-200 Końskie, ul 1 maja 57
11	Drabinka	1	w/g rysunku szczegółowego
12	Pompka ręczna skrzydełkowa Ø20 typu S½	1	Leszczyńska Fabryka Pomp; 64-100 Leszno, ul. Fabryczna 15
13	Krata nad studzienką zbiorczą	1	w/g rysunku szczegółowego
14	Zawór odpowietrzający typ VE 120, Pn- 1,6 MPa Ø25, Nr katalogowy 149 B 2867 VA	1	"Danfoss" Sp. z o.o.; 05-825 Grodzisk Mazowiecki, ul. Chrzanowska 5
15	Kosz ssawny z zaworem stopowym Ø20 typ 193 D	1	"Danfoss" Sp. z o.o.; 05-825 Grodzisk Mazowiecki, ul. Chrzanowska 5

UWAGA!!!
Wszystkie kształtki i króćce stanowiące wyrób warsztatowy nalezy wykonywać zgodnie z PN-80/H-74219
a następnię obustronnie ocynkować
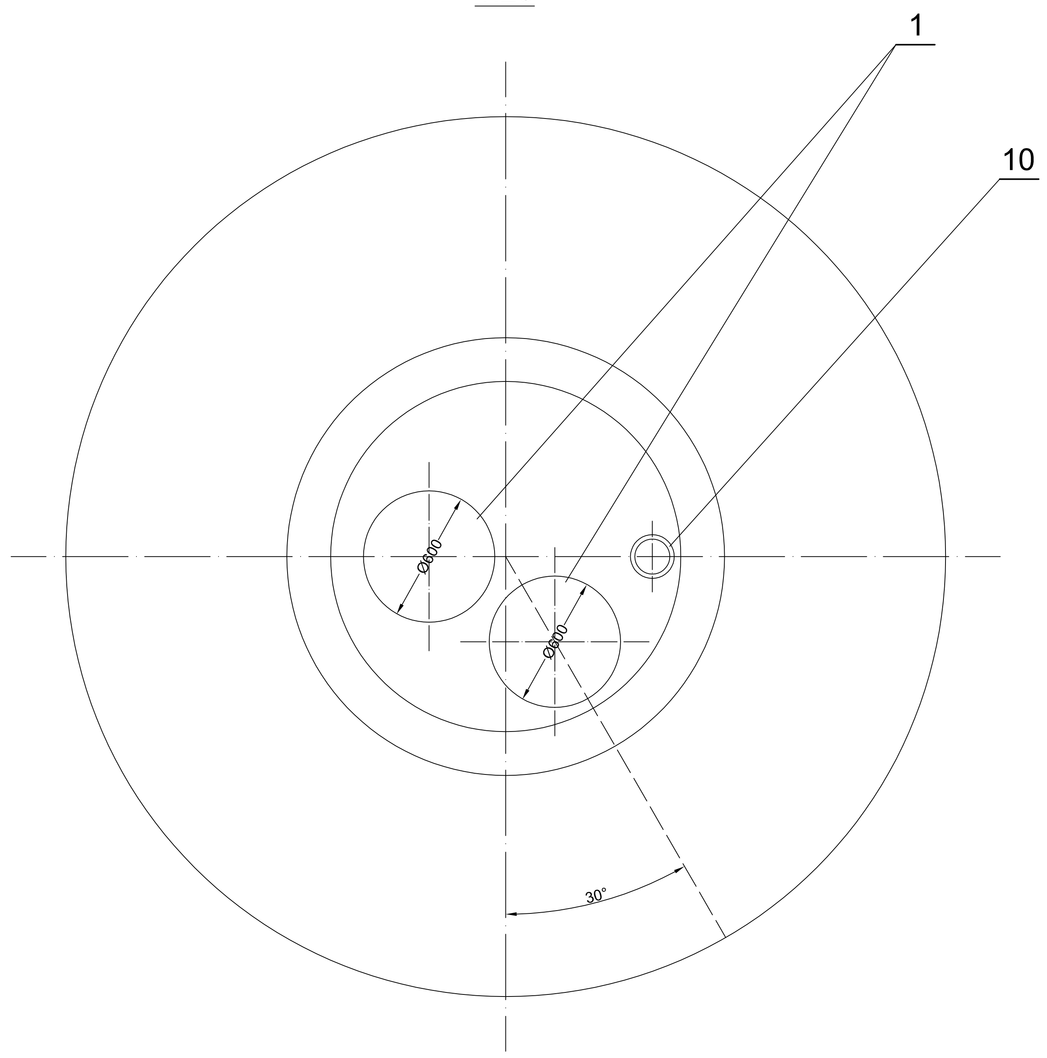
WIDOK Z GÓRY
1:20