PROJEKT OBUDOWY DLA STUDNI NR-2

1:20

PRZEKRÓJ OBUDOWY STUDNI
1:20

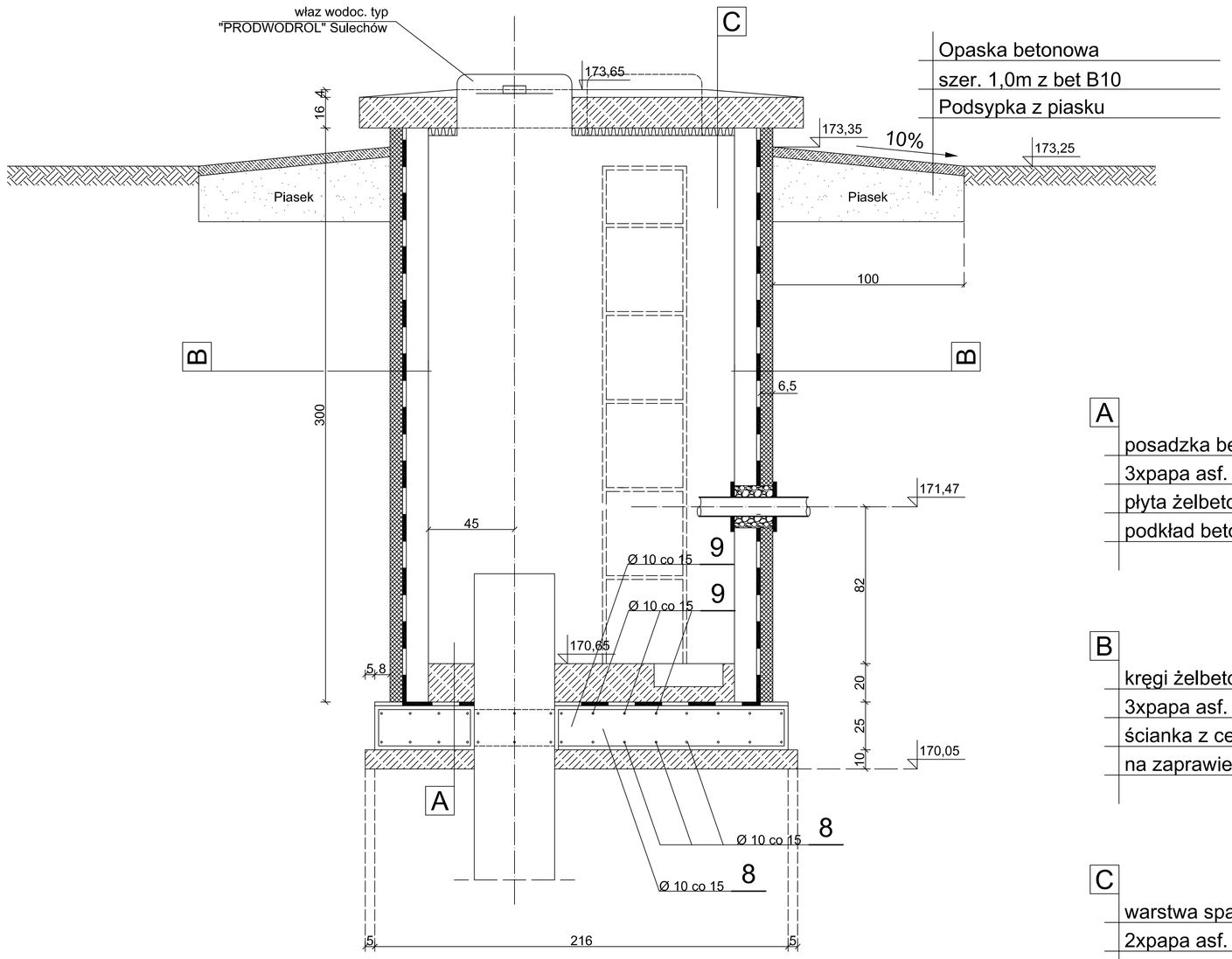

A
- posadzka bet. B15-20cm
- 3xpapa asf. na lepiku asf.
- płyta żelbetowa gr. 25cm B15
- podkład betonowy B10

B
- kręgi żelbetowe Ø160 gr.13cm
- 3xpapa asf. na lepiku asf.
- ścianka z cegły pełnej gr. 6,5cm
- na zaprawie cementowej

C
- warstwa spadkowa 2÷4cm
- 2xpapa asf. na lepiku asf.
- gładź cementowa 2cm
- płyta żelbetowa gr. 10cm
- styropian gr. 8cm

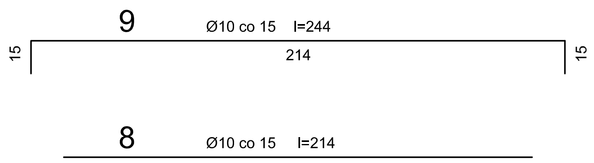

UWAGA: Pręty nr 8 i 9 natrafiające na otwór dla rury wiertniczej przyciąć i odpowiednio zagiąć

P£YTA GÓRNA 1:20

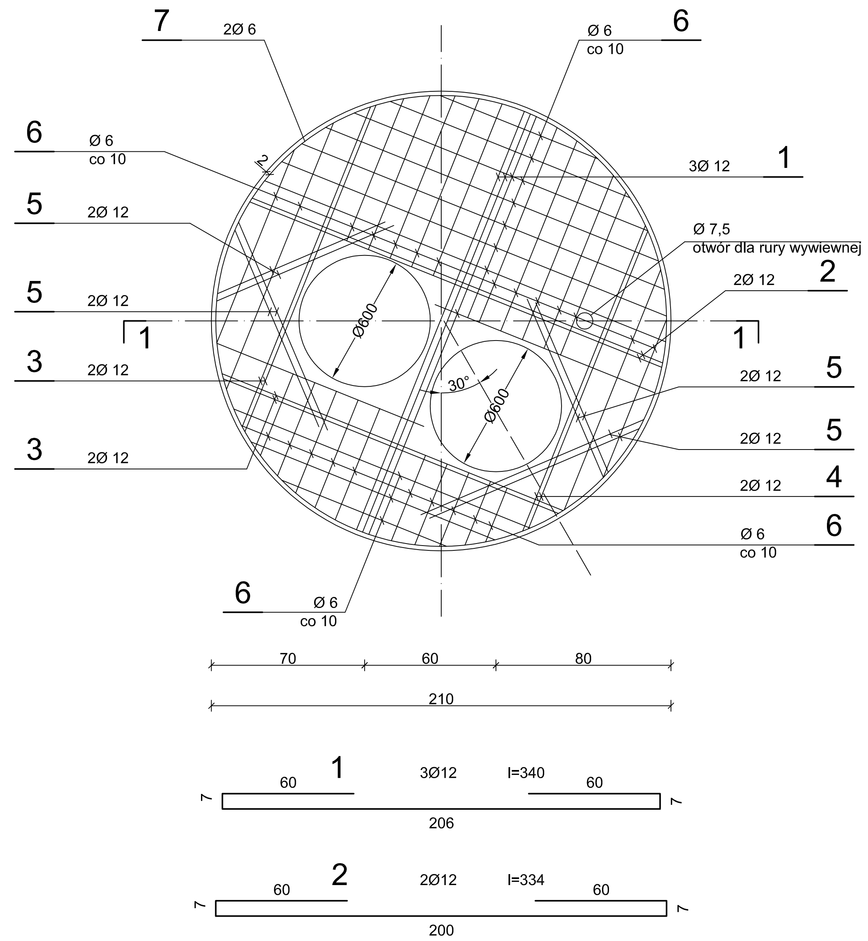

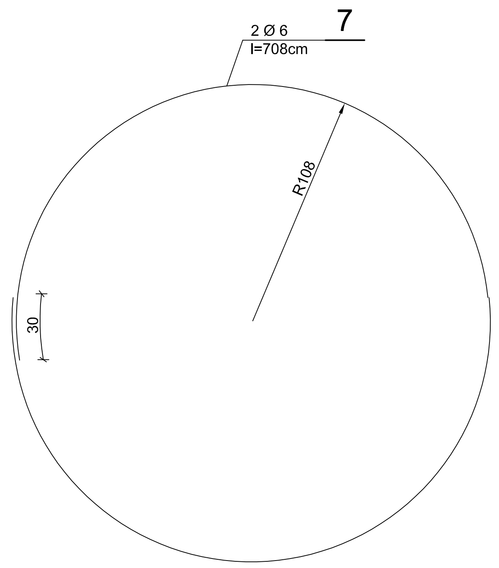

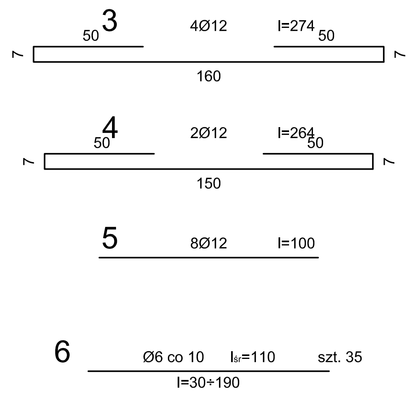

RZUT P£YTY DENNEJ
1:20

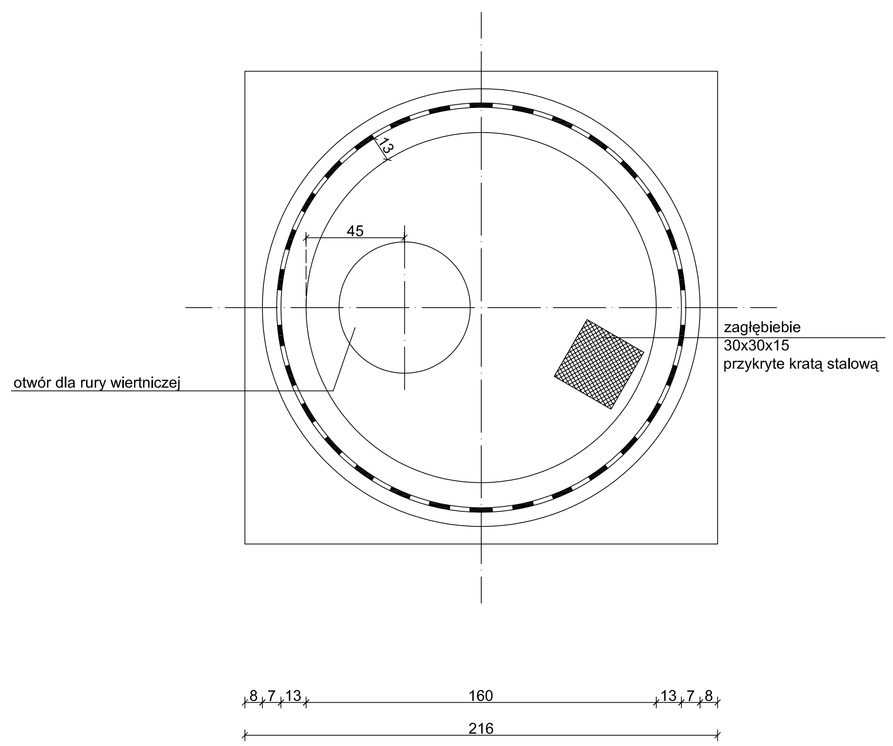

Wykaz stali zbrojeniowej

Numer pręta	Średnica pręta	Długość pręta	Licza prętów	Długość ogólna		
				A-II		
				Ø6	Ø10	Ø12
	mm	m	szt		m	
1	12	3,40	3			10,20
2	12	3,34	2			6,68
3	12	2,74	4			10,96
4	12	2,64	2			5,28
5	12	1,00	8			8,00
6	6	1,10	35	38,50		
7	6	7,08	2	14,16		
8	10	2,14	30		64,20	
9	10	2,44	30		73,20	
Razem			m	52,66	137,40	32,12
Masa 1 mb			kg	0,222	0,617	0,888
Masa razem			kg	11,70	84,80	28,50
Masa ogółem			kg		125,0	

Beton B15
stal A-II 1862A